InKa GmbH - Ahornstr. 114 - 84030 Ergolding
Tel.: +49 (0)871 4307655 - Fax: +49 (0)871 4307656 - eMail: info@in-ka.de
www.in-ka.de

Lichtfluter ohne Belüftungsgitter

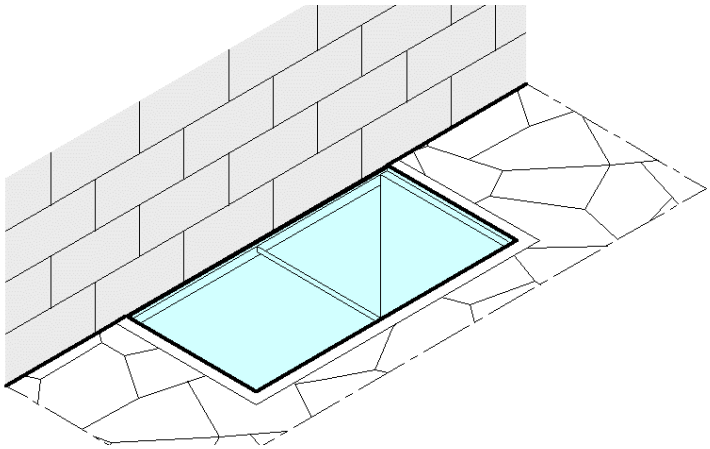

bei 4-seitiger Auflage

Schnittansicht Breite

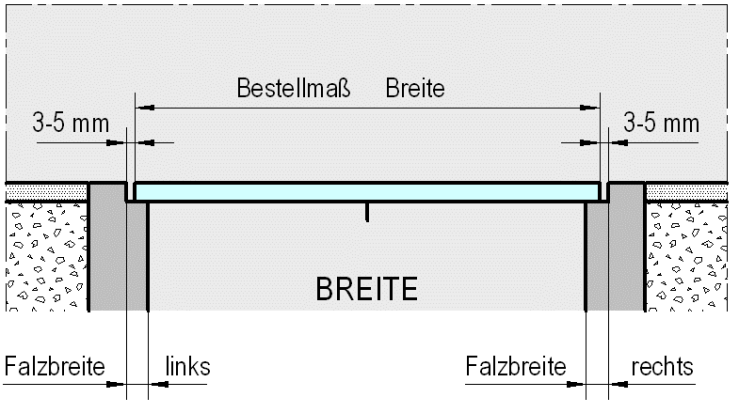

Schnittansicht Tiefe

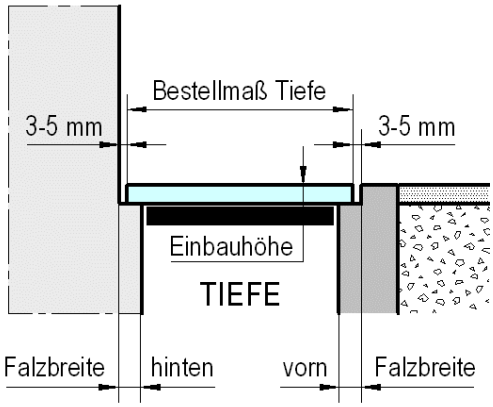

bei 3-seitiger Auflage

Schnittansicht Breite

Schnittansicht Tiefe

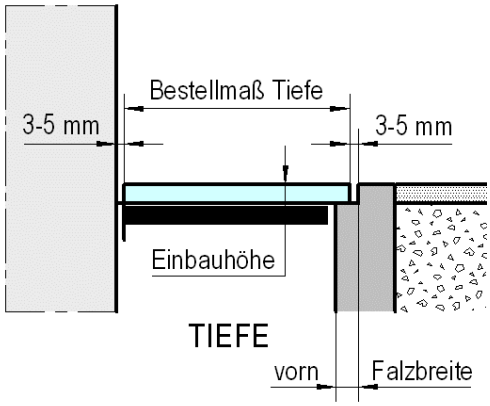
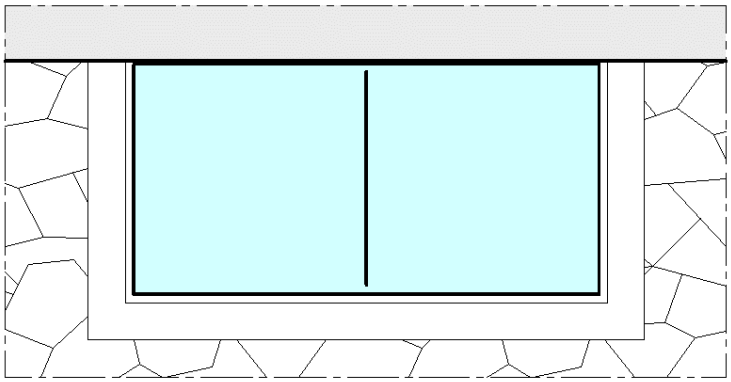
Draufsicht